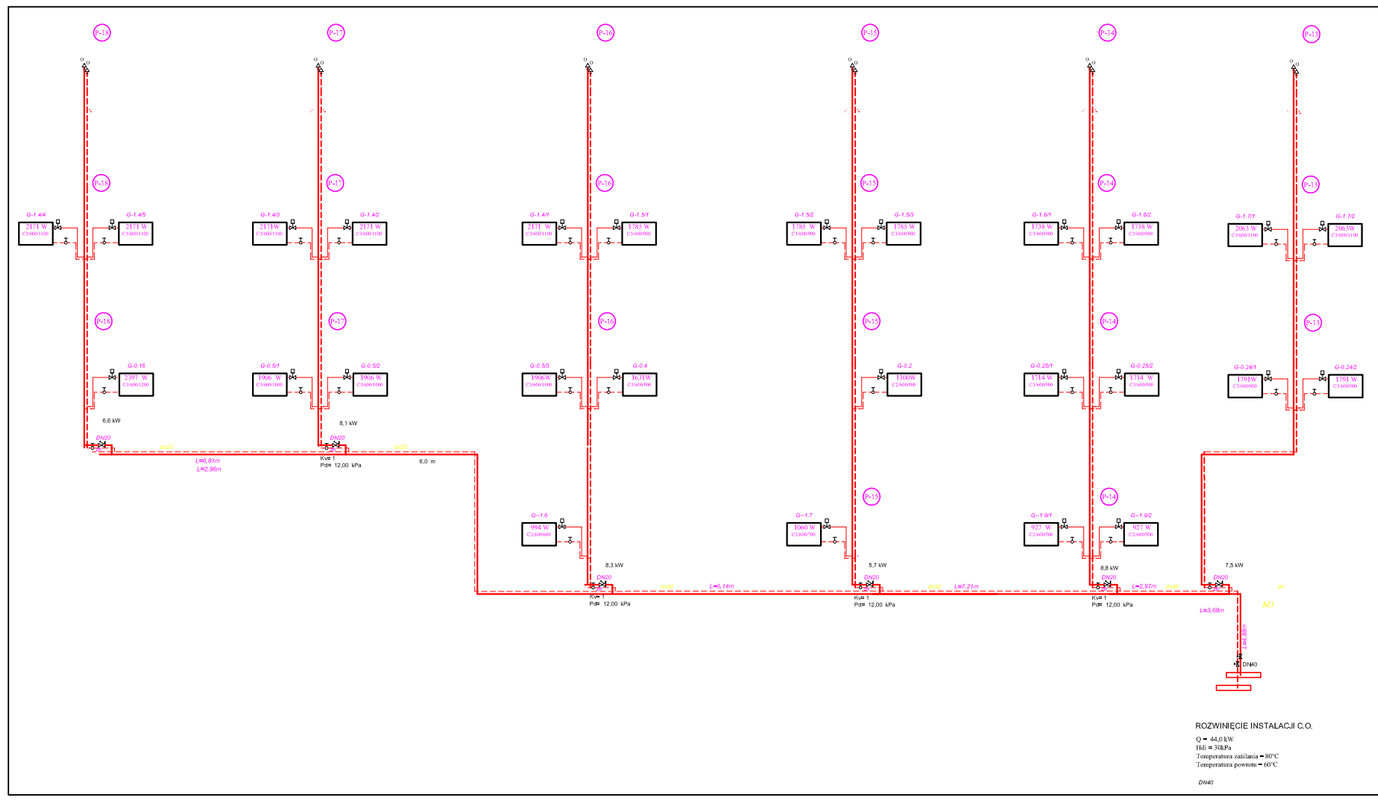

ROZWINIĘCIE INSTALACJI C.O.
Q = 44,0 kW
Hd. = 30kPa
Temperatura zasilania = 50°C
Temperatura powrotu = 40°C

DN40

				30			
Punkt obliczeniowy	**Moc wymiennika**	**Średnica podejścia**	**Średnica magistrali**	Nastawa zaworu równoważącego w odcinku podejścia	Prędkość przepływu	Ciśnienie dyspozycyjne w obliczanym węźle	Kv zaworu
	P	dwp	dwm	dP8	v		
	kW	mm	mm	kPa	m/s		
	0,10				0,00	22,19	
					0,00		
P18	6,6	20		10,72	0,26	22,19	0,92
			20		0,26		
P17	8,1	20		11,83	0,32	24,03	1,13
			25		0,37		
P16	8,3	20		13,33	0,32	25,63	1,16
			32		0,35		
P15	5,7	20		15,47	0,22	26,58	0,80
			32		0,44		
P14	8,3	20		16,26	0,32	28,56	1,16
			40		0,36		
P13	7,5	20		17,10	0,29	29,00	1,05

LEGENDA:

INSTALACJE C.O.

- *rurociąg*
- *izolacja*
- *Pkn projektowany*
- *G-02 1,5kW 1,5kW/h Grzejnik* — *G-02 grzejnik projektowany*
- *G-02 symbol instalacji*
- *1,5kW/h Grzejnik* — *moc grzejnika; typ grzejnika*
- *V=0,0015m3/h/Kv 0,15 kPa* — *nastawa wstępna kV zaworu; spadek ciśnienia termostatycznego*
- *grzejnikowy zawór termostatyczny*
- *grzejnikowy zawór powrotny odcinający*
- *J.Pw1,ce.Ø15* — *zawór równoważący*
- *Dn40* — *zawór odcinający*
- *pr.t°C* — *projektowana temp. pomieszczenia*
- *odpowietrznik Inst. CO*
- *odwodnienie Inst. CO*

UWAGI:
- *Gałązki nieopisane Ø15*
- *Odpowietrzniki automatyczne*

JEDNOSTKA PROJEKTOWA	PRZEDSIĘBIORSTWO INŻYNIERYJNE KELVIN SP.Z O.O. KELVIN 85-303 Bydgoszcz ul. Piękna 13
BIURO PROJEKTOWE OBIEKTU BUDOWLANEGO	BIURO PROJEKTOWE SZKOŁY WIELKOPOLSKIEGO SAMORZĄDOWEGO - INSTYTUT NAUKOWO-DYDAKTYCZNO-ZAWODOWY OSTAWICZNEGO 62-030 GNIEZNO, UL. MIEDZYA 6-27 NIP 5180-223-04-10 , GNIEZNO, Gmina:
INWESTOR	Urząd Marszałkowski Województwa Wielkopolskiego w Poznaniu 61-714 Poznań, ul. Mielżyńskiego 34
PRZEDMIOT	PROJEKT WYKONAWCZY BRANŻA CENTRALNE OGRZEWANIE
TYTUŁ	Rozwinięcie Instalacji c.o. — ARKUSZ 2.2 — SKALA 1:100
OPRACOWANIE	jw. Jan Turoczak — NR UPRAWNIEŃ WPISU — DATA OPRACOWANIA
SPRAWDZIŁ	mgr inż. Piotr Bodzan — NR UPRAWNIEŃ SUPERWIZORA — DATA SPRAWDZENIA